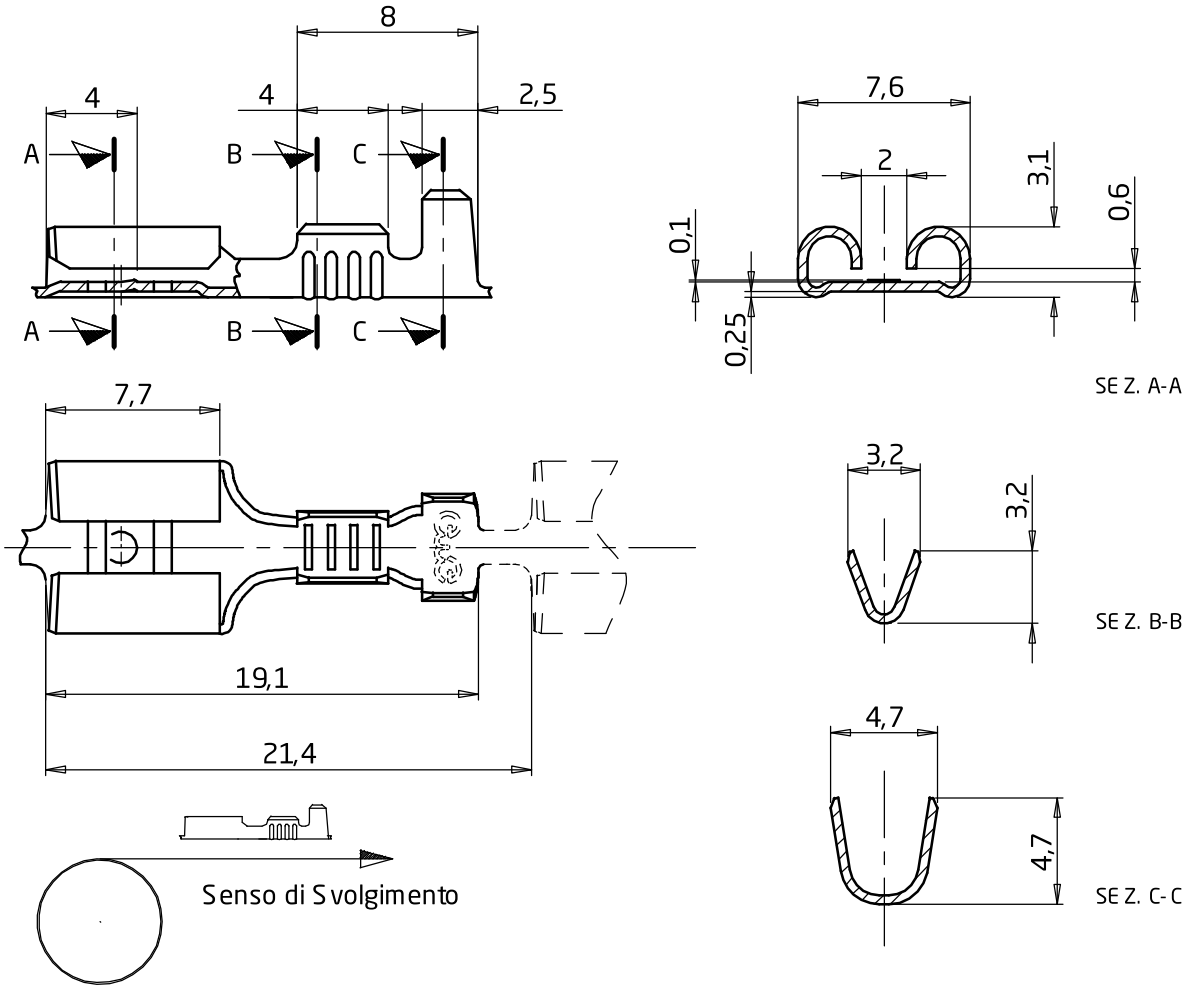

ART.	MATERIALE	FINITURA
3000040.01.1	UNI EN 10139 DC03 + C440	Nichelatura

General Distributor:

WIRE SOLUTIONS
logistyka wiązek elektrycznych

MODIFICHE

Dis. Bettella E.	Data 25-09-90	Scala 3:1	G.M.G S.p.a. PADOVA ITALY
Ver.	Data		

Denominazione: FASTON FEMMINA 6,3x0,8 AWG 20-18

Sez. filo 0,5 - 1mm²

Nr. Disegno: 30000

Questo documento è di proprietà G.M.G. S.p.a. Padova Italy. Il suo contenuto è riservato e protetto a termini di legge con divieto di riproduzione e divulgazione a terzi senza esplicita autorizzazione

RIF. 0